WPUSTY ULICZNE
- SZCZEGÓŁ KONSTRUKCYJNY

SKALA 1:25
[wymiary w cm]

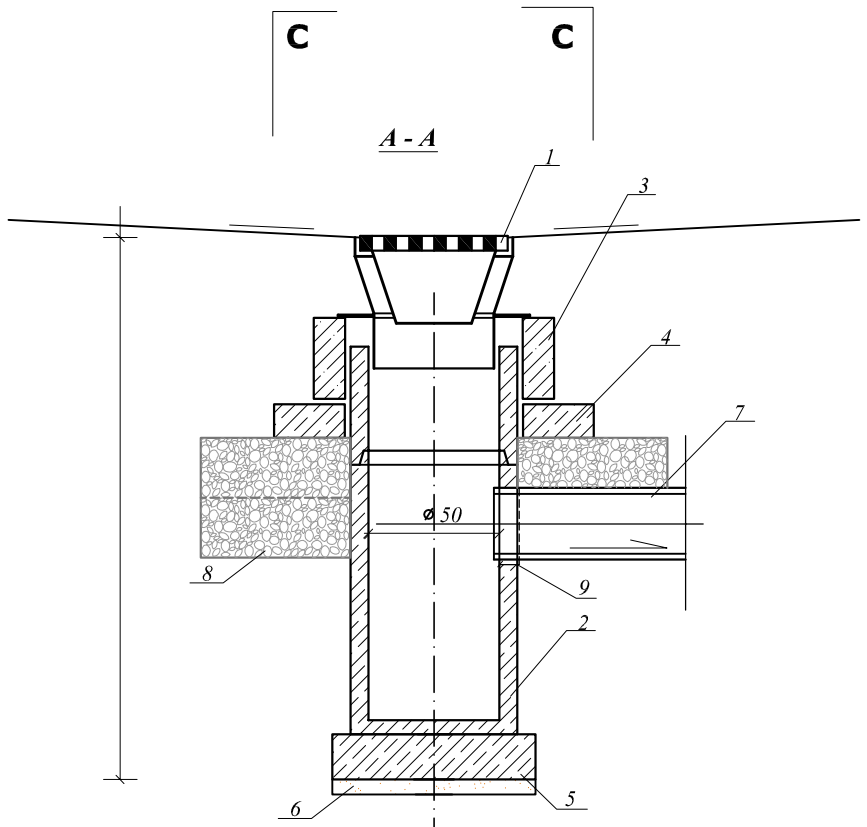

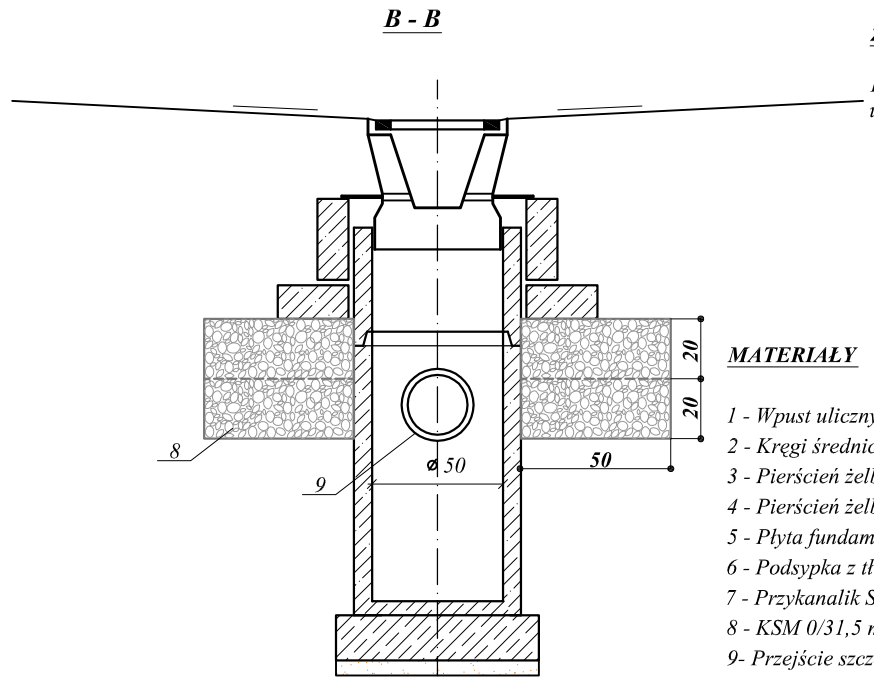

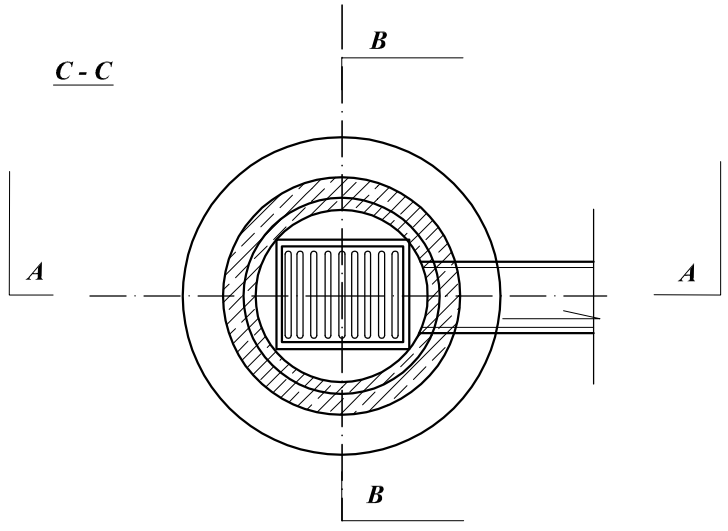

ZASTOSOWANIE

Do odprowadzenia wód opadowych z jezdni ulicznych i placów do kanałów deszczowych

MATERIAŁY

1 - Wpust uliczny żeliwny przejazdowy, typ ciężki klasy D400 min 400x600 mm
2 - Kręgi średnicy 50cm+ osadnik
3 - Pierścień żelbetowy śr. 65 cm
4 - Pierścień żelbetowy odciążający śr. 65 cm
5 - Płyta fundamentowa grubości 15cm
6 - Podsypka z tłucznia lub żwiru grubości 7 cm.
7 - Przykanalik SN8 śr. 20 cm
*8 - KSM 0/31,5 mm**
9- Przejście szczelne

***Wyliczenie ilości KSM dla poz. 8**
ułożonego pod pierścieniem odciążającym:
2,04 m2 x 2(ilość warstw) = 4,08 m2 - dla jednego wpustu
Wykonać zgodnie z SST D-04.04.02
Is=1,0

Do regulacji używać pierścieni dystansowych D400
z tworzywa sztucznego